LA INDUSTRIA DE LA CERRAJERÍA

Cerradura mueble de cristal 352

Descripción

CILINDROS Y CERRADURAS _ Cerradura de pulsador para puerta corredera de cristal. Con posibilidad de igualamientos y agrupamientos.

MODELO DE LLAVE	Aga-15I (Estándar)
MATERIAL	Zamak
ACABADOS	Cromado
	Latonado
CARACTERÍSTICAS	Nº combinaciones: 206
	Peso (grs): 68
ACCESORIOS	Tornillos, cubierta, tapa y arandela de goma

*AGA suministra como estándar la cerradura con el cilindro en acabado cromado, giro a la derecha, una salida de llave y con 2 llaves. *Para espesores de puerta de 4 y 5 mm solicitar arandelas de goma extra.

Fotos



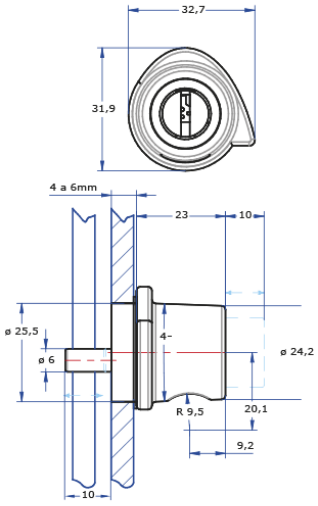

Dimensiones del orificio

