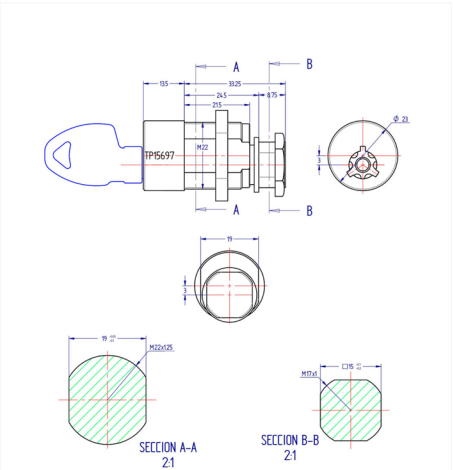

Cilindro serie borobil 7101

Cilindro para maniobras de laton cromado. Con casquillo posterior M17.

GIRO	CÓDIGO
90º D	UT7101C9D0
90º I	UT7101C9I0

Categorías: Cilindros, Cilindros serie borobil, Industria Transformación de energía