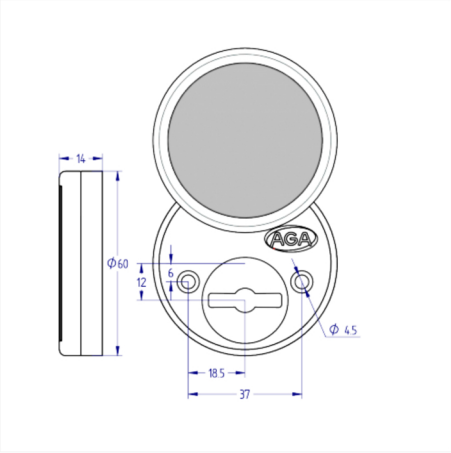

Accesorios – Escudo 2947

Escudo boca llave de zamak modular para llaves de doble paletón y perfil de llave simétrico para cerraduras montadas en cualquiera de las orientaciones. Se suministra con tornillos para su montaje.

OPCIONAL:

- Para perfil de llave asimétrico.

ACABADO	PESO	CÓDIGO
Cromado	156	H2947G0CZRM
Cromado mate	156	H2947G0MZRM

Categorías: Accesorios, Escudos, Industria Alta Seguridad