LA INDUSTRIA DE LA CERRAJERÍA

Accesorios - Escudo 2946 V

Descripción

Escudo boca llave de aluminio anodizado para llaves de doble paletón y perfil de llave simétrico montadas con orientación vertical. Se suministra con tornillos para su montaje. OPCIONAL:

- Para perfil de llave asimétrico.

PESO (grs.)	52

Fotos

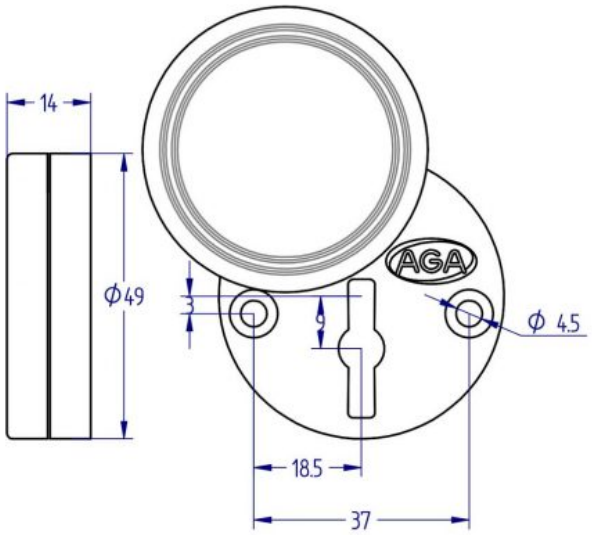

LA INDUSTRIA DE LA CERRAJERÍA